# SWSO MINITORNI

SWSO minitorni on suunniteltu putkien, laippojen sekä putkiyhteiden, kuten käyrien ja T-haarojen, automatisoituun hitsaukseen.

Minitornista on saatavilla kaksi erilaista versiota: itsenäisesti käytettävä versio kolmella eri käyttöjännitteellä sekä PROMOTECH-pyörityspöytien kanssa käytettävä versio.

Käyttökohteesta riippuen SWSO minitornia voidaan täydentää erilaisilla lisävarusteilla:

- Poltinteline
- Lineaarinen oskillaattori
- Virtalähdeyksikkö
- Moottoroitu pystysäätö
- Railonseurantajärjestelmä
- Kauko-ohjain
- Kauko-ohjaimen kaapelit



TIG
yhteensopiva

## Edut ja ominaisuudet:

- Ergonominen LCD-näytöllä varustettu kauko-ohjain mahdollistaa hitsausparametrien nopean ja helpon säädön ilman hitsausmaskin nostamista
- Railonseurantajärjestelmä ja moottoroitu pystysäätö mahdollistavat polttimen asennon automaattisen korjauksen pysty- ja vaakasuunnassa oskilloinnin kanssa tai ilman sitä. Näin voidaan saavuttaa tarkka ja tasalaatuinen hitsaustulos
- Järjestelmä mahdollistaa suora-, kolmio- ja trapetsimuotoisen oskilloinnin erilaisiin hitsaussovelluksiin
- **SWSO minitorni voidaan integroida PROMOTECH-pyörityspöytiin, jolloin kokonaisuus muodostaa monipuolisen hitsausaseman**




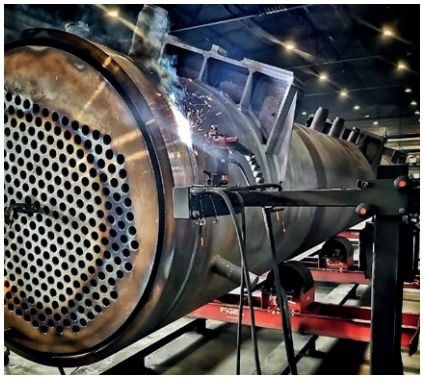





Järjestelmästä on saatavana kaksi pääkokoonpanoa: itsenäisesti käytettävä versio kolmella eri käyttöjännitteellä sekä PROMOTECH Premium -pyörityspöytien kanssa käytettävä versio.

SYS-0720-10-20-00-0 SWSO itsenäisesti käytettävä, EU
SYS-0720-10-20-01-0 SWSO itsenäisesti käytettävä, D
SYS-0720-10-10-00-0 SWSO itsenäisesti käytettävä, US
SYS-0720-10-00-01-0 SWSO PROMOTECH Premium -pyörityspöydille

| | | SWSO itsenäisesti käytettävät versiot | | | SWSO pyöritys-pöydille |
|---|---|---|---|---|---|
| | | EU | D | US | |
| 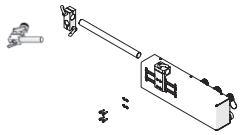 | OSC-0720-01-00-00-0<br>Lineaarinen oskillaattori | ● | ● | ● | ● |
| 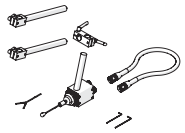 | CZJ-0654-05-00-00-0<br>Railonseurantajärjestelmä | ● | ● | ● | ● |
| 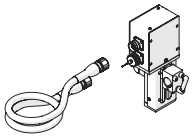 | OSK-0654-04-00-00-0<br>Moottoroitu pystysäätö | ● | ● | ● | ● |
|  | KBL-0466-17-00-00-0<br>Valokaaren Start-Stop-sytytyskaapeli 6,5 m | ● | ● | ● | ● |
|  | PWD-0736-30-00-00-0<br>Tiedonsiirtokaapeli 3 m | ● | ● | ● | ● |
| 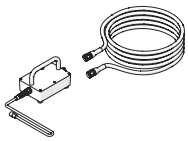 | ZSL-0720-03-00-05-0 (230V, EU)<br>ZSL-0720-03-00-04-0 (230 V, D)<br>ZSL-0720-03-00-01-0 (115 V, US)<br>Virtalähdeyksikkö | ● | ● | ● | N/A |
| 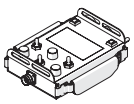 | PNL-0736-23-00-00-0<br>SWSO:n kauko-ohjain | ● | ● | ● | N/A |

## Lineaarinen oskillaattori

| | |
|---|---|
| Oskilloinnin leveys | 115 mm |
| Oskillointinopeus | 10-200 cm/min. |
| Oskilloinnin viiveaika | 0-5 s |
| Pystysäädön liikealue | 50 mm |

## Lineaarisen oskilloinnin liikeradat

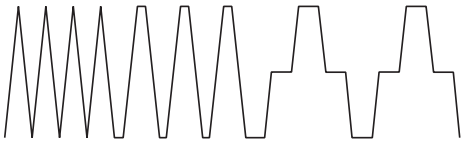

## Kauko-ohjain

SWSO:n kokoonpanosta riippuen kauko-ohjaimella voidaan määrittää ja säätää seuraavia parametrejä:

- Oskilloinnin keskikohdan siirtymä
- Oskilloinnin viiveaika vasemmassa ääriasennossa
- Oskilloinnin viiveaika keskiasennossa
- Oskilloinnin viiveaika oikeassa ääriasennossa
- Oskilloinnin leveys
- Oskillointinopeus
- Polttimen korkeus
- Railonseuranta-anturin kallistus Y- ja Z-akseleilla



SWSO minitorni voidaan varustaa joko vakiomallisella tai XL-poltintelineellä asiakkaan tarpeiden mukaan.

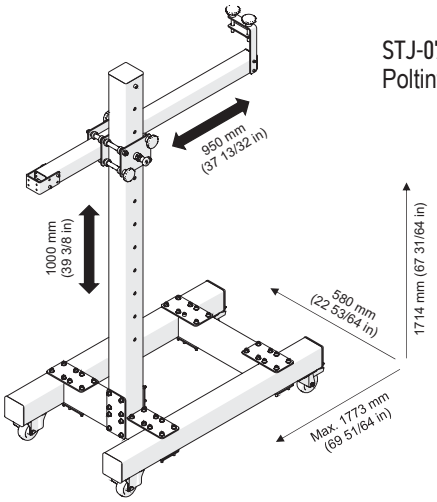


STJ-0744-10-00-02-0
Poltinteline

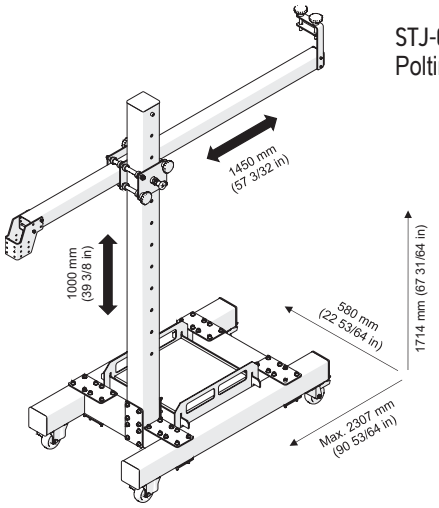


STJ-0744-10-00-01-0
Poltinteline XL

## SWS0 minitorni itsenäiseen käyttöön

STJ-0744-10-00-02-0
Poltinteline

STJ-0744-10-00-01-0
Poltinteline XL

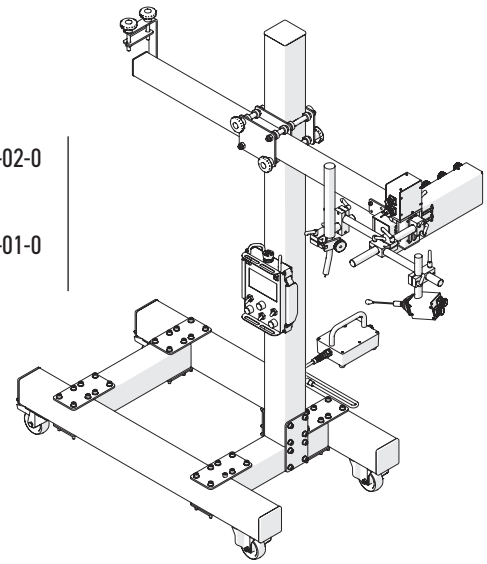

SYS-0720-10-20-00-0
SWS0 itsenäiseen käyttöön, EU

SYS-0720-10-20-01-0
SWS0 itsenäiseen käyttöön, D

SYS-0720-10-10-00-0
SWS0 itsenäiseen käyttöön, US

## SWS0 minitorni PROMOTECH Premium -pyörityspöydille

SYS-0720-10-00-01-0
SWS0 minitorni PROMOTECH Premium -pyörityspöydille

STJ-0744-10-00-02-0
Poltinteline

STJ-0744-10-00-01-0
Poltinteline XL

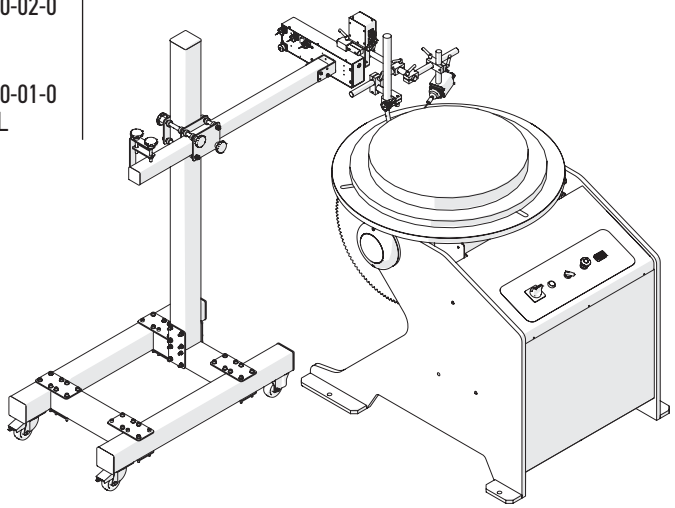

PZY-0730-10-20-00-0
Premium 300 -
pyörityspöytä

PZY-0736-10-40-00-0
Premium 750 -
pyörityspöytä





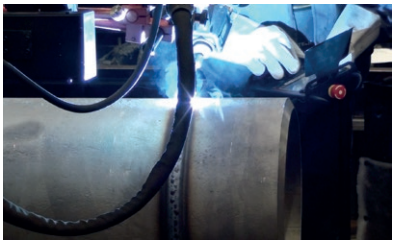



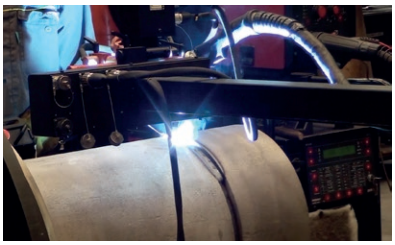

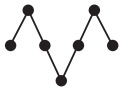

*Vain yhdessä PROMOTECH Premium -pyörityspöydän kanssa.*

## Lisävarusteet



Ristiluisti 35 mm x 35 mm
(vasen/oikea, ylös/alas)
ZSP-0466-14-00-00-0



Railonseurannan anturivarsi, kärki I
ADT-0506-40-00-00-0



Railonseurannan anturivarsi, kärki II
ADT-0506-41-00-00-0



Railonseurannan anturivarsi, kärki IV
ADT-0506-43-00-00-0



Railonseurannan ohjainvarsi
PRT-0550-05-00-00-0



Railonseurannan anturivarsi pallokärjellä
ELM-0523-07-01-14-0



Railonseurannan anturivarsi haarukkakärjellä
PRT-0523-07-01-16-0



Railonseurannan anturivarsi vaihdettaville kärjille
WSP-0523-07-01-13-0



KBL-0466-17-00-04-0
Start-Stop-valokaaren sytytyskaapeli 13 m

PWD-0736-30-00-00-0
Tiedonsiirtokaapeli 3 m



PWD-0736-30-00-01-0
Tiedonsiirtokaapeli 5 m

PWD-0736-30-00-02-0
Tiedonsiirtokaapeli 10 m





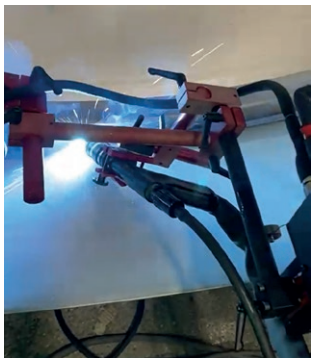







*Lisätietoa osoitteesta www.promotech.eu*

American Welding Society
Supporting Company Member

Mitglied im DVS – Deutscher Verband für Schweißen und verwandte Verfahren e. V.
DVS VERBAND

All information is subject to change without notice. 26.04

**PROMOTECH Sp. z o.o.**
Elewatorska 23/1
15-620 Białystok, POLAND
Phone +48 85 678 34 05
marketing@promotech.eu

Your local dealer: